POWIERZCHNIA NADRUKU / IMPRINT SIZE

M/022/P Ilona Royal

300 ml / h: 105 mm / ∅ 86 mm

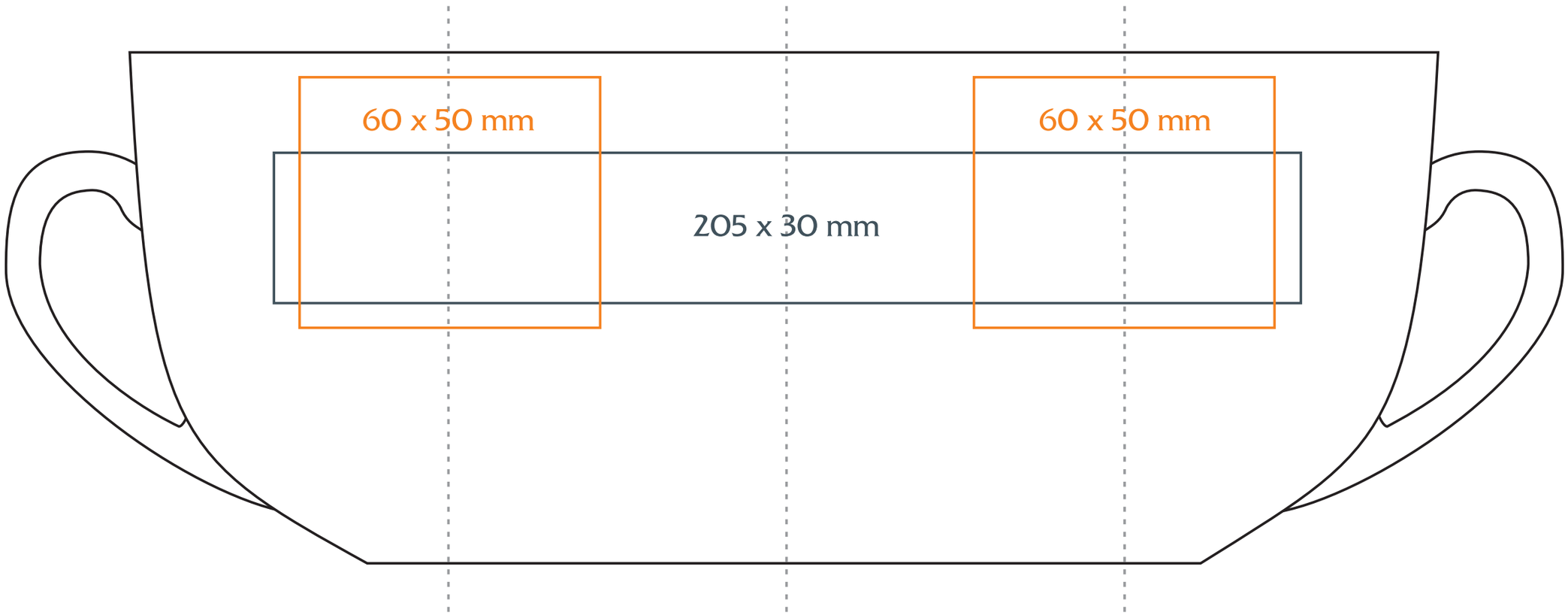

Nadruk na uchu / Imprint on the handle	50 x 10 mm
Nadruk wewnątrz na ściance / Imprint on the inside	50 x 20 mm
Nadruk wewnątrz na dnie / Imprint on the bottom (inside)	∅ 30 mm
Nadruk od spodu / Imprint on the bottom (outside)	∅ 35 mm

legenda / legend

- nadruk kalkomanią / decalc imprint
- nadruk bezpośredni / direct imprint

Porceline® promotional ceramics